denizlik profilleri

waterslag profiles

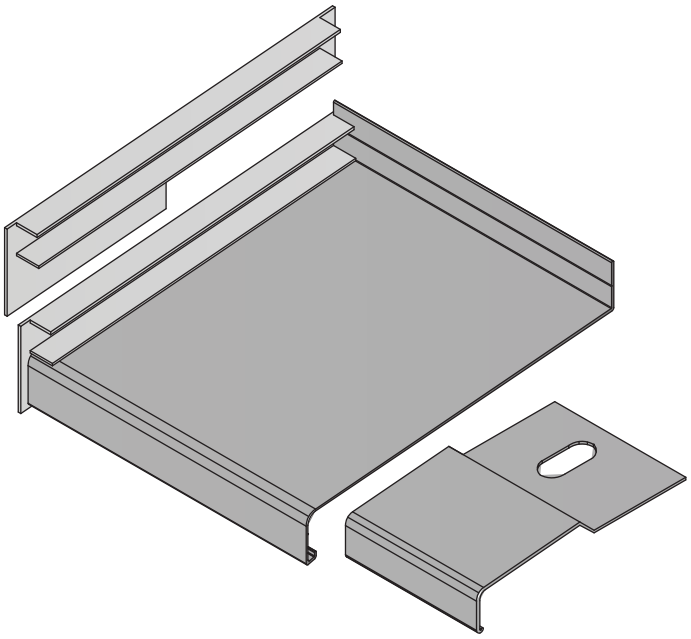

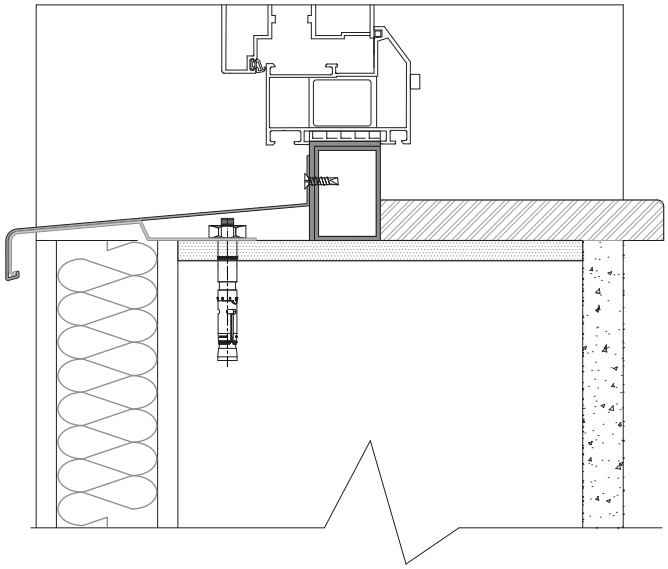

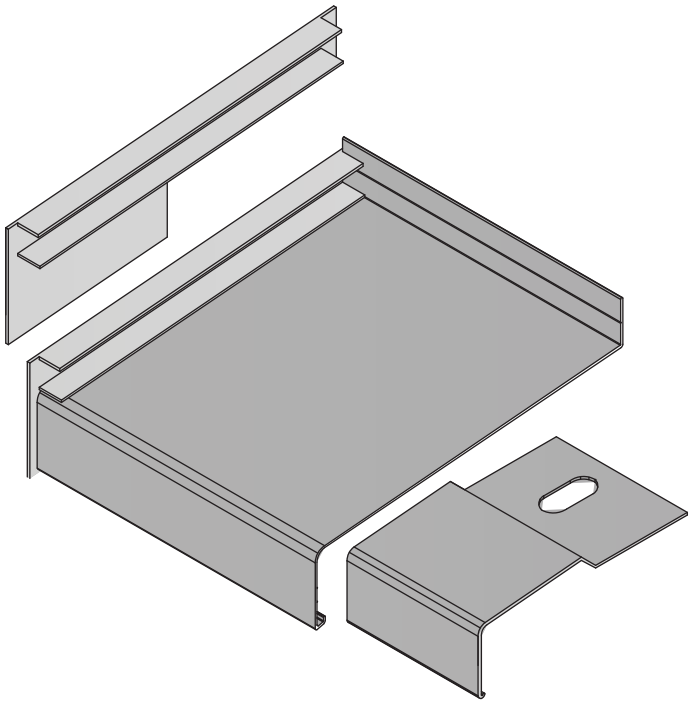

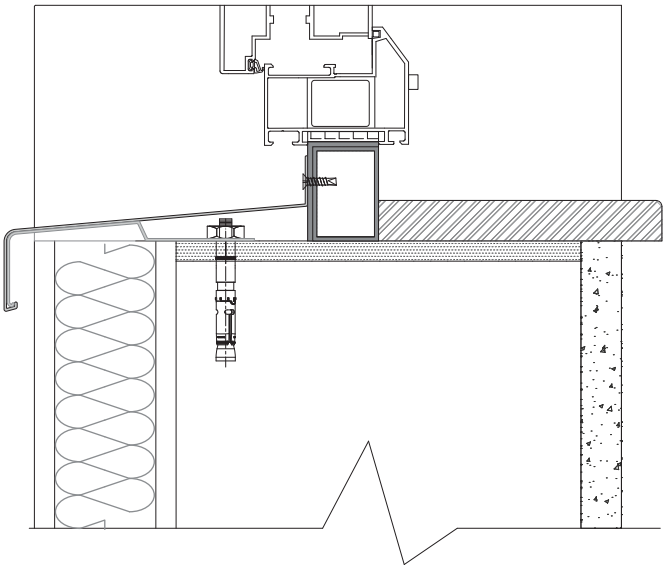

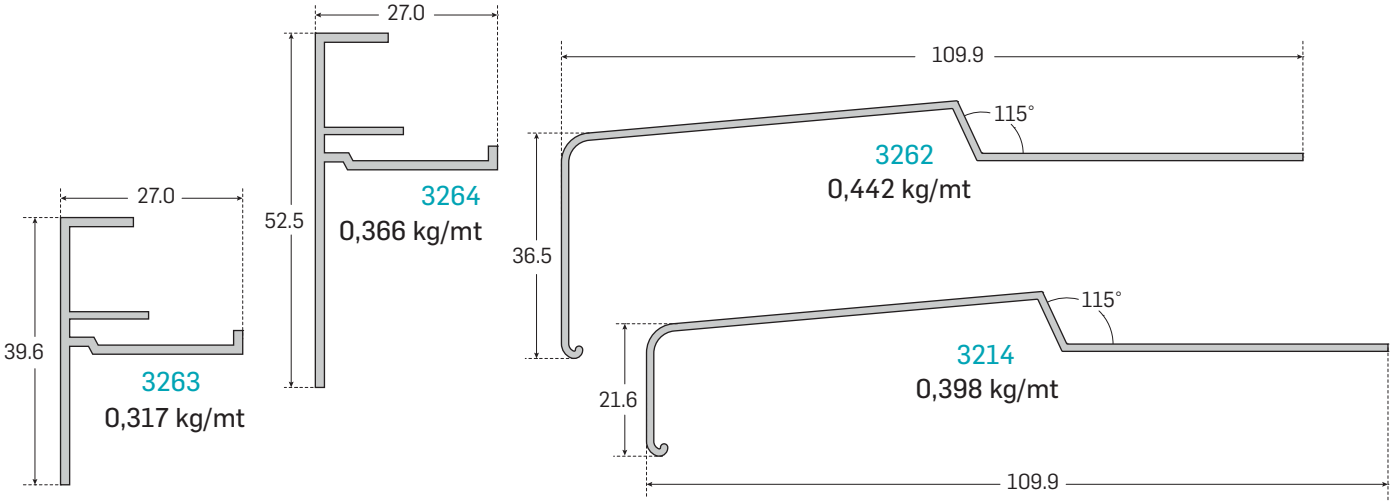
27.0
39.6
3263
0,317 kg/mt
27.0
52.5
3264
0,366 kg/mt
109.9
115°
3262
0,442 kg/mt
36.5
115°
3214
0,398 kg/mt
21.6
109.9

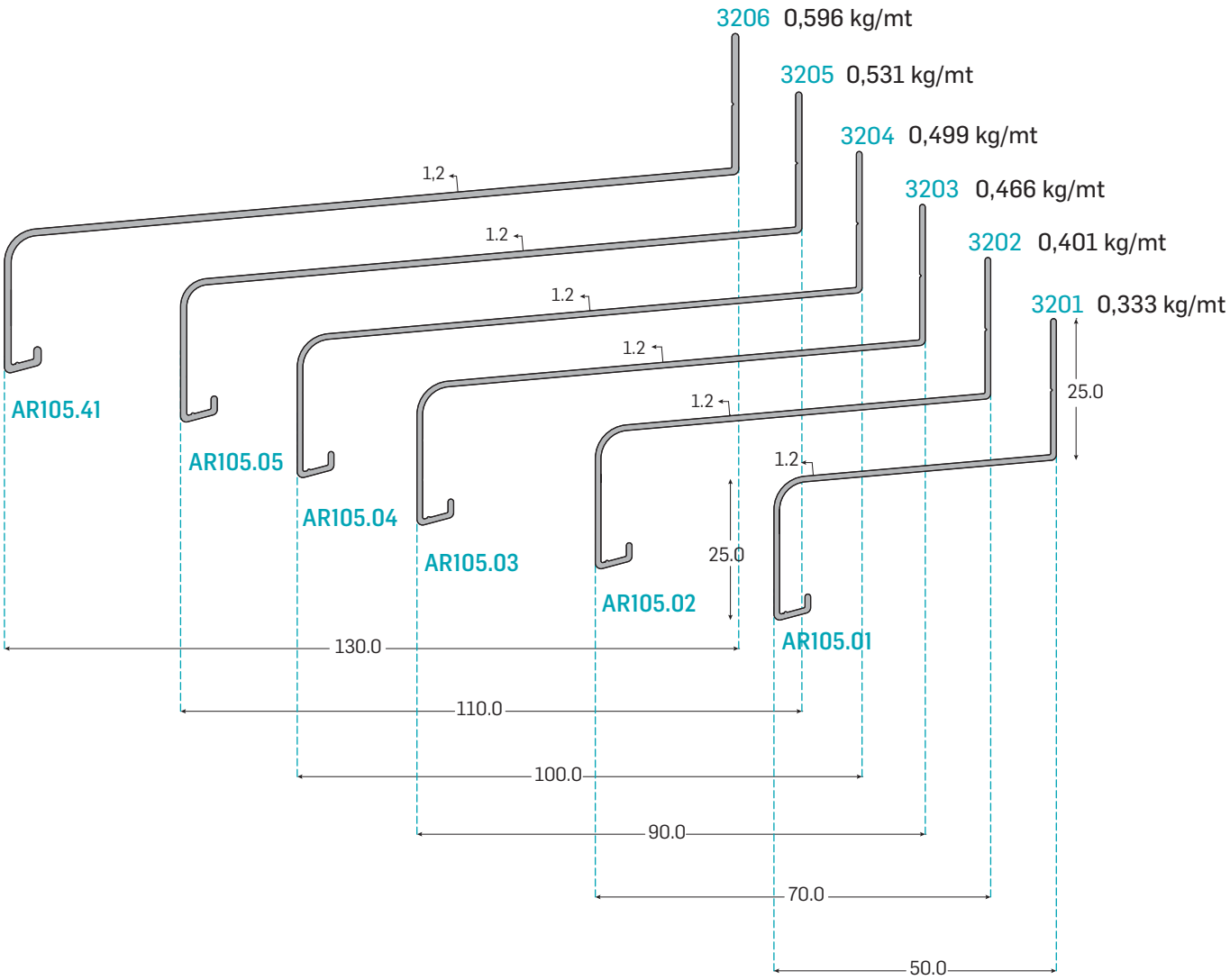

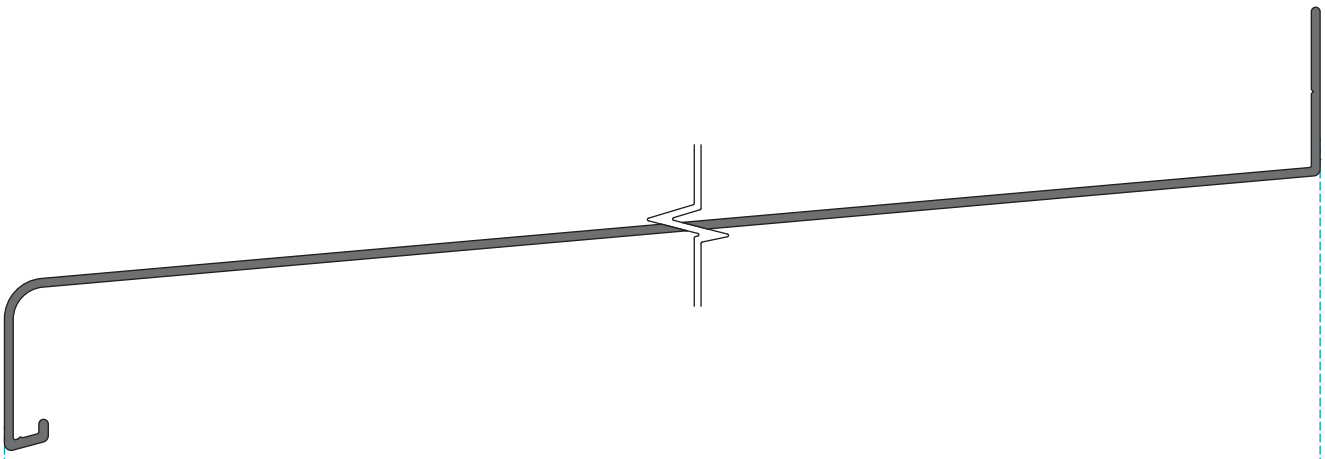

AR105.07	t:1,2	150.0	3207	0,661 kg/mt
AR105.08	t:1,3	165.0	3208	0,770 kg/mt
AR105.09	t:1,3	185.0	3209	0,840 kg/mt
AR105.10	t:1,3	195.0	3210	0,875 kg/mt
AR105.11	t:1,4	210.0	3211	0,997 kg/mt
AR105.12	t:1,7	225.0	3212	1,279 kg/mt
AR105.13	t:1,7	240.0	3213	1,347 kg/mt
AR105.14	t:1,8	260.0	3215	

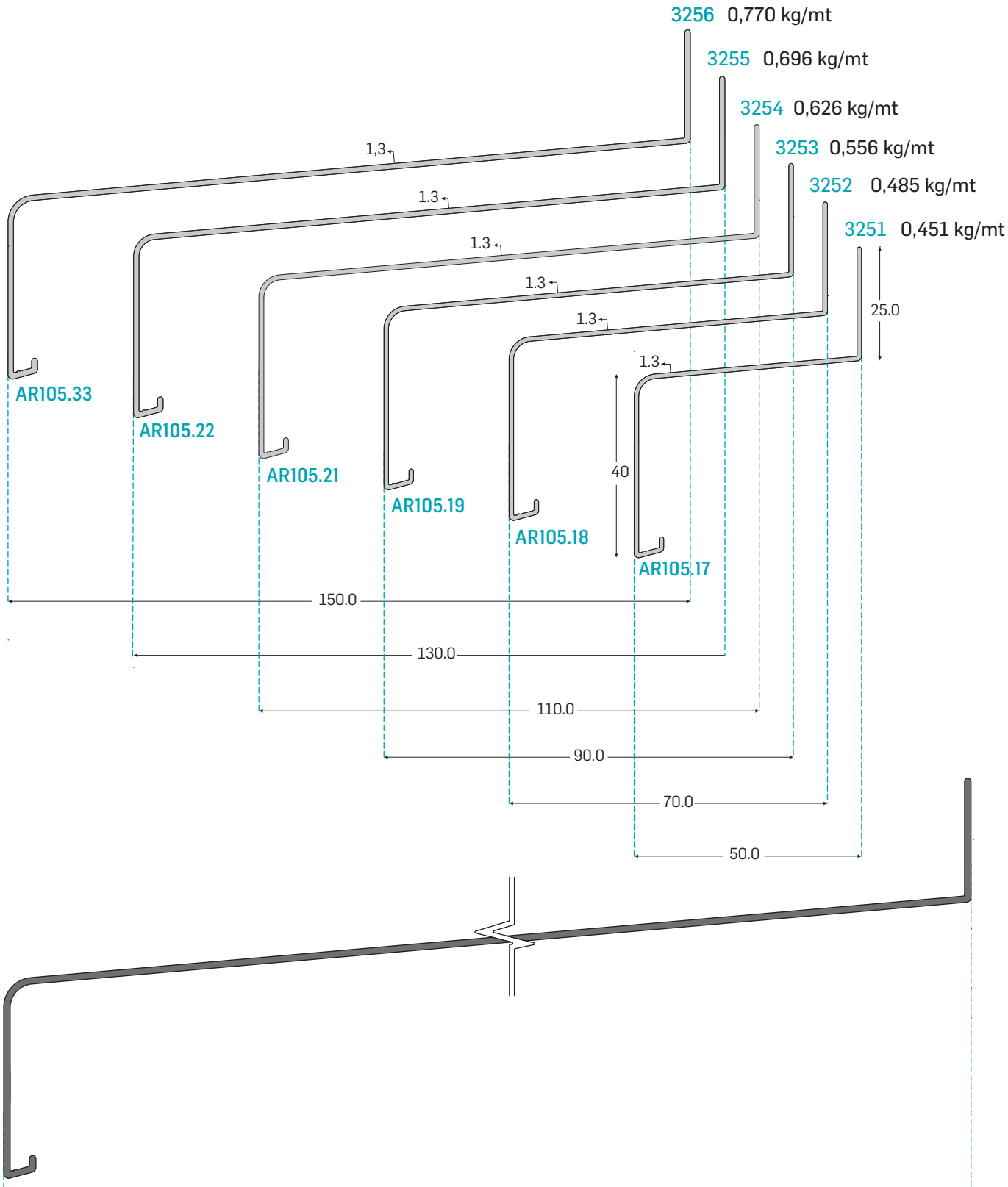

AR105.35	t:1,3	165.0	3257	0,821 kg/mt
AR105.36	t:1,4	195.0	3258	0,997 kg/mt
AR105.37	t:1,5	210.0	3259	1,130 kg/mt
AR105.28	t:1,7	225.0	3260	1,347 kg/mt
AR105.29	t:1,8	240.0	3261	1,499 kg/mt
AR105.38	t:1,9	260.0	3265	